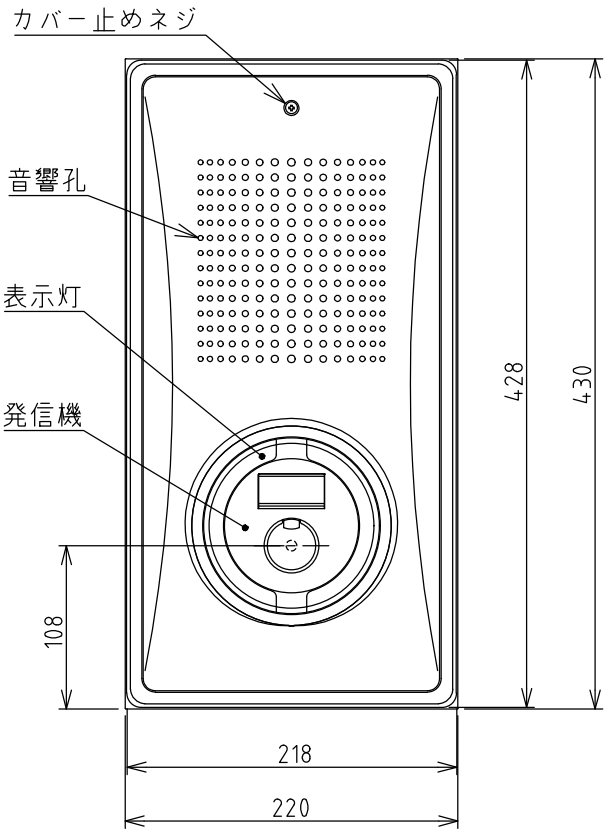

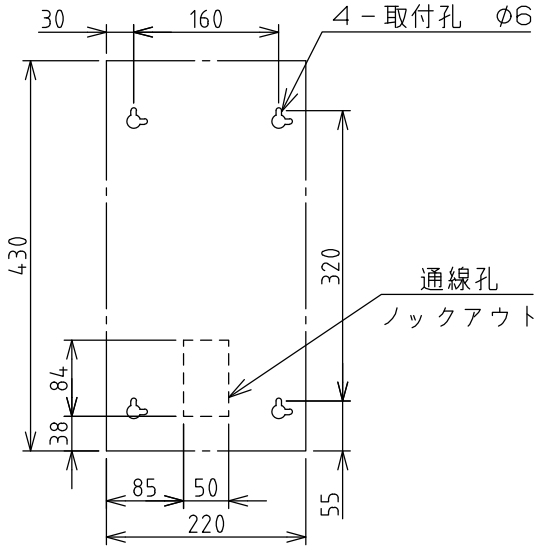

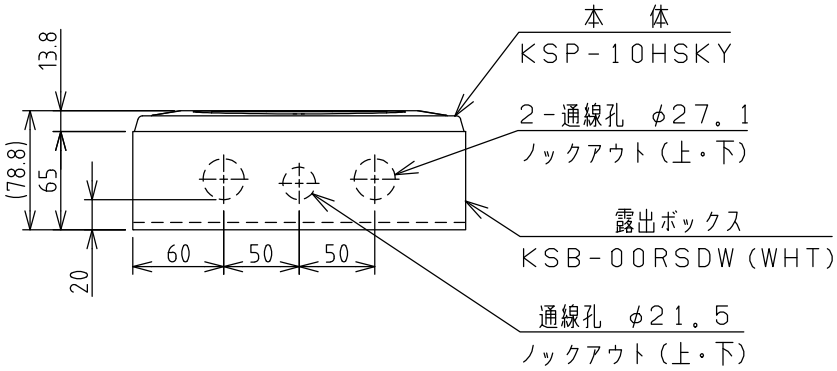

商品記号	発信機			音響装置	組合せ機器	
	種別	型式	型式番号	型式番号	本体	ボックス
KSR-10HSKY	P型1級	屋内型（24V、0．2A）	発第29～4号	認評音第14～1～1号	KSP-10HSKY	KSB-00RSDW（WHT）

仕様

表示灯：定格 DC／AC24V 15mA
音響装置：ベル（ダイオード付き）
定格 DC24V 8mA
発信機：自己消火性樹脂（赤色）
定格 DC24V 0．2A
使用温度範囲：－10～50℃
構造：屋内露出型
質量：約4．6kg
材質：本体・露出ボックス
鋼板製 板厚1．2mm 焼付塗装

色彩：本体・露出ボックス
標準色（ホワイト色）
（マンセル値 N9．0 近似色
日塗工 N－90）

品名	機器収容箱	商品記号	KSR-10HSKY	図番	6-2-000-5573-021
単位	mm	作成日	2024．05．14	ホーチキ株式会社	