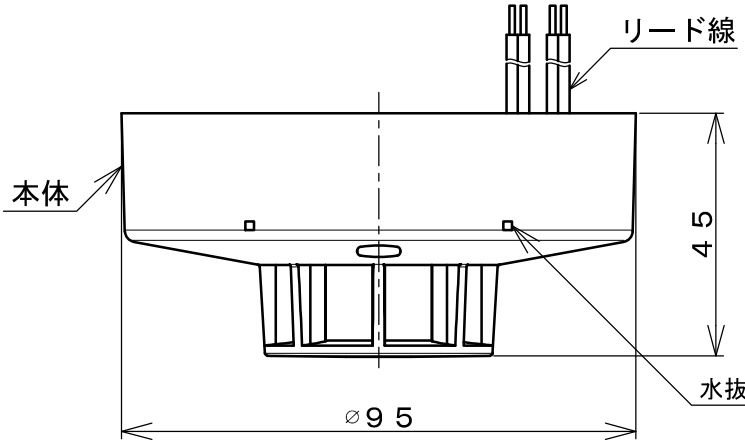

リード線仕様

長　　さ	約１７０mm
色、本数	信号線(L)：赤色、２本
	共通線(C)：灰色、２本
端末処理	鉛フリー半田あげ

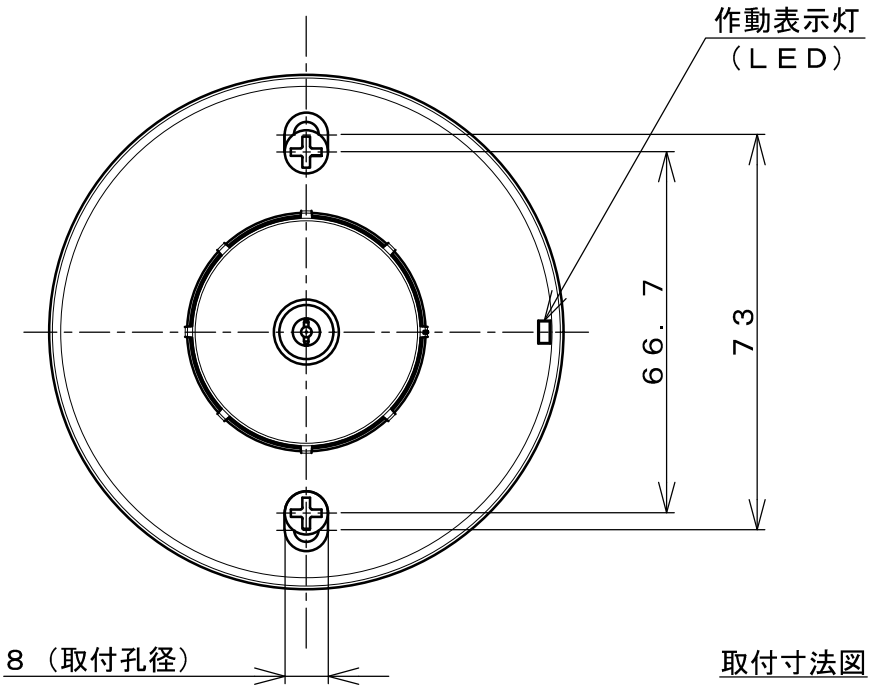

適用取付ねじは、ねじ頭部外径が８mm
未満のものをご使用ください。

取付寸法図

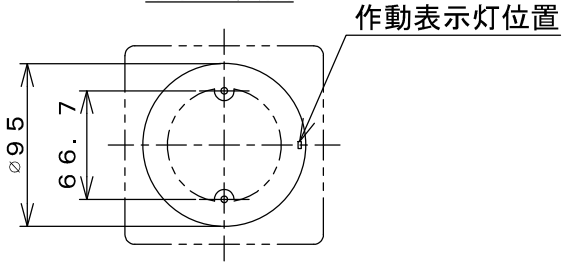

仕　様	種　　別	差動式スポット型感知器	接続機器　作動表示機能を付加した受信機
	型　　式	２種（２４Ｖ、７０mＡ） 防水型、普通型、再用型	構　造　露出型（リード線式） 材　質　自己消火性樹脂 色　彩　グレー（マンセル値 Ｎ８） 質　量　約９０ｇ
	型式番号	感第２０２１～６０号	
	定　　格	ＤＣ２４Ｖ ７０mＡ	
	使用電圧	ＤＣ１４～３３Ｖ	
	監視電流	約１５μＡ（ＤＣ２４Ｖ時）	
	作動原理	半導体式（サーミスタ）	
	使用温度範囲	－１０℃～５０℃	

適合ボックス・カバー（ＪＩＳ Ｃ ８３４０）
ボックス：中形四角アウトレットボックス
カバー　：中形四角丸孔カバー

品　名	感 知 器	商品記号	ＤＳＬ－２ＷＲＬＡ	図　番	2-6-001-8749-021
単　位	mm	作 成 日	2021.12.06	ホーチキ株式会社	