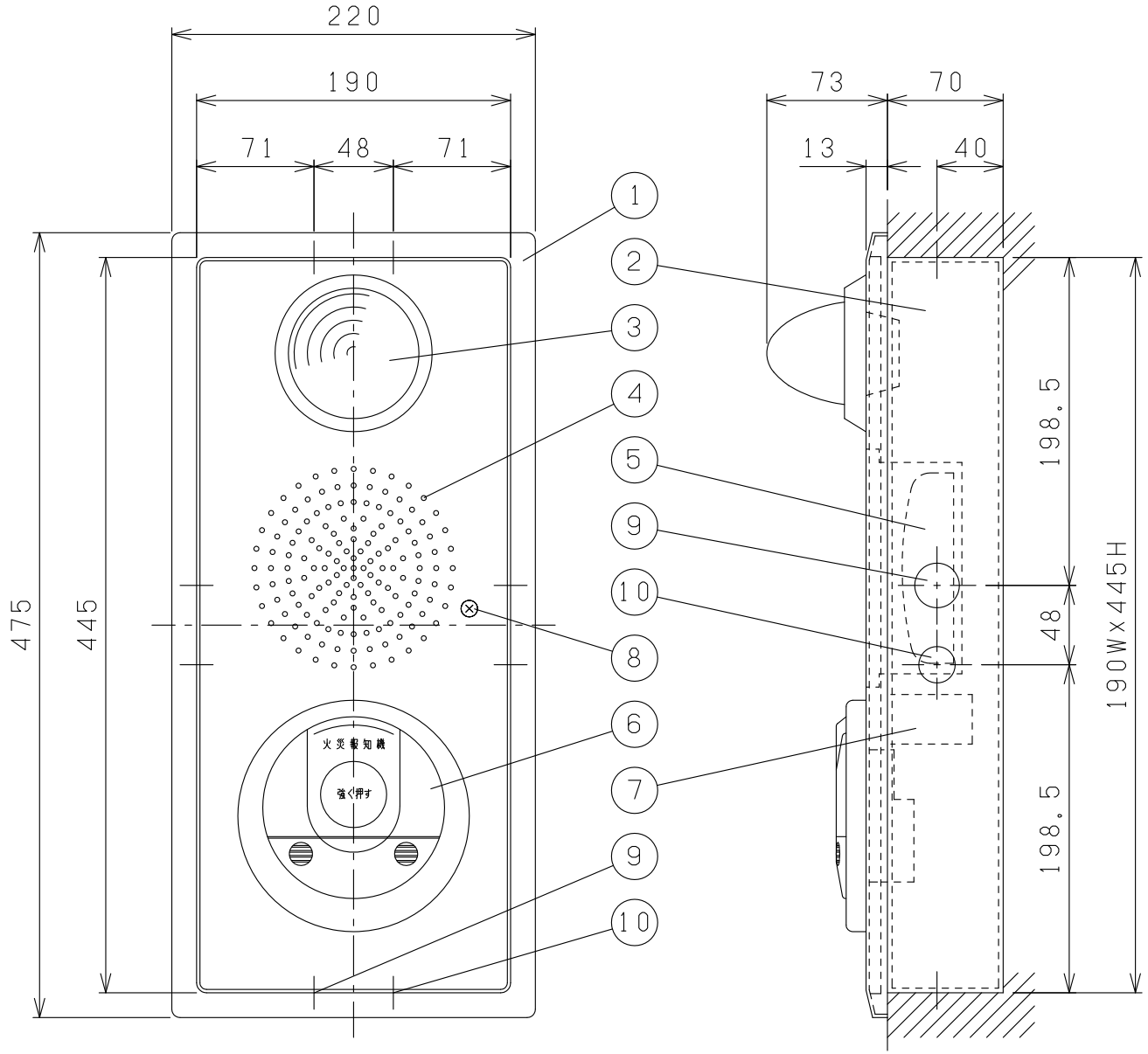

番号	名称	摘要	数量
1	プレート	SPCC t1.2	1
2	埋込ボックス	SPCC t1.6	1
3	表示灯	PL-R4-LED	1
4	音孔	パンチング穴	1
5	ベル	BD-6-24-11	1
6	発信機	1MF1A	1
7	端子台	10P	1
8	扉止めネジ		1
9	ノックアウト	φ27	4
10	ノックアウト	φ21	4

仕様	
表示灯 PL-R4-LED	
定格電圧・電流	AC/DC24V, 8.5mA
ベル BD-6-24-11	
型式番号	認評音第13～12号
定格電圧・電流	DC24V, 10mA
発信機 1MF1A	
型式番号	発第45～12～12号
定格接点容量	DC30V, 250mA
製品構成	
プレート	SUT-01M6L-47SGB-01
埋込ボックス	SU-445-03

塗装	日塗工 A22-90B半ツヤ (2.5Y9/1相当)	記号	SUT-01M6L-47SGB
質量	4.5kg 尺度 1/4	品名	機器収容箱 1級 (縦型埋込)
日付	2014・6・4		
図番	E0620422		ニッタン株式会社