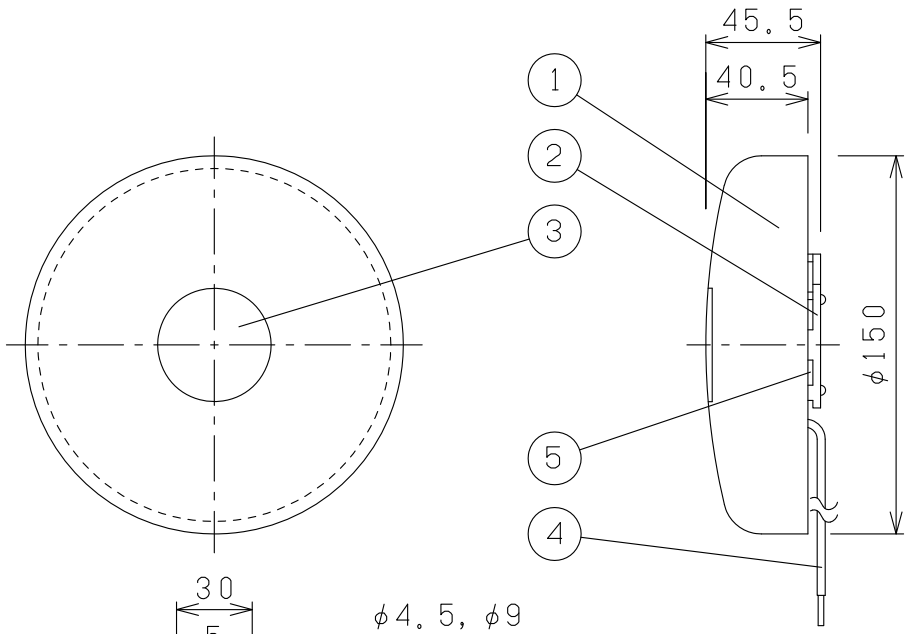

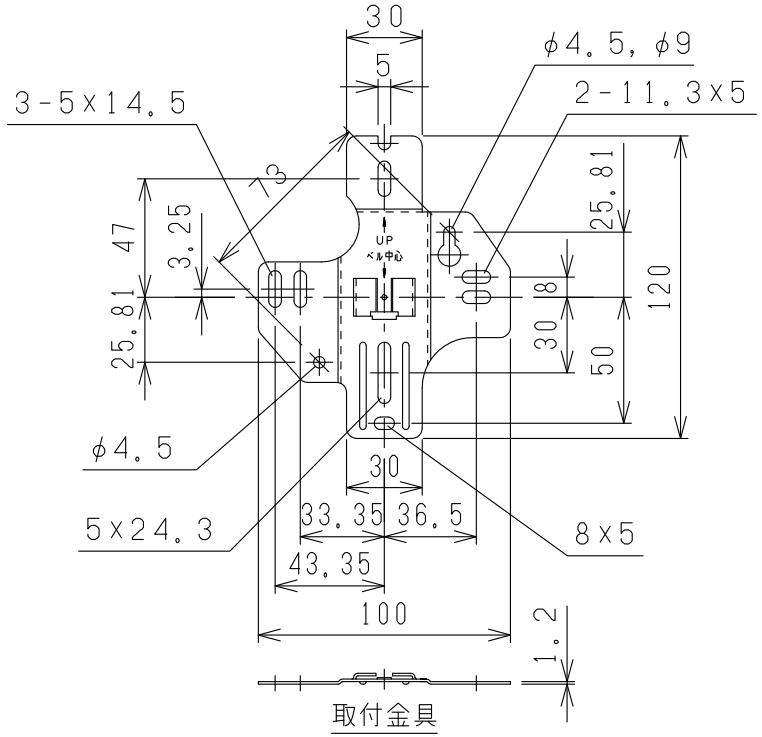

番号	名称	摘要	数量
1	ゴング	アルミニウム合金	1
2	取付金具	SPCC t1.2	1
3	社銘板・合格証票	φ45	1
4	リード線	耐熱L=400±20mm	2
5	駆動部	モーター	1

仕様	
型式番号	認評音第13～12号
定格電圧	DC24V
定格電流	10mA+15%以下
最低作動電圧	DC16V
音量	90dB/m以上
使用温度範囲	-10℃～+50℃

塗装	マンセル 7.1R3.6/12.8相当	記号	BD-6-24-11D
質量	450g 尺度 1/3	品名	ベル 屋内型
日付	2013・11・5		
図番	E0820200		ニッタン株式会社